1-1
М 1:75

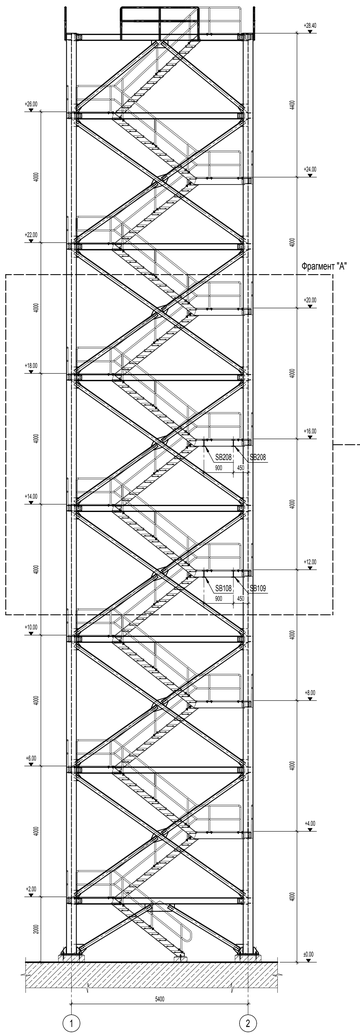

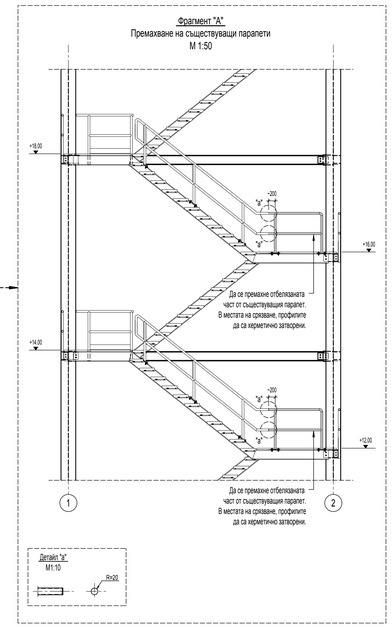

2-2
М 1:75

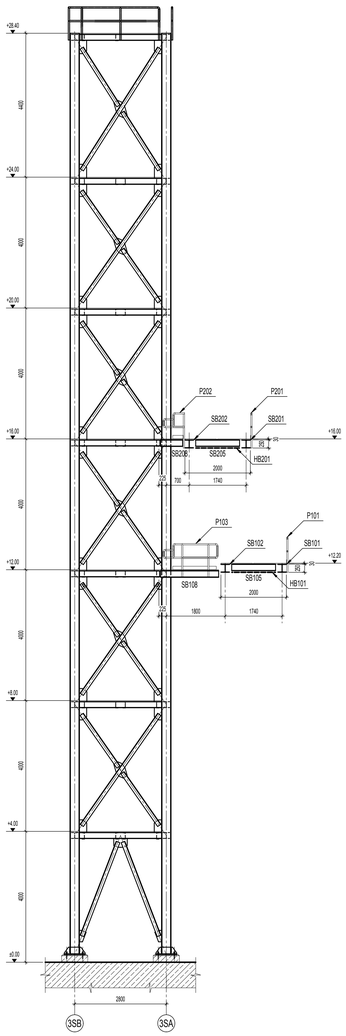

3-3
М 1:75

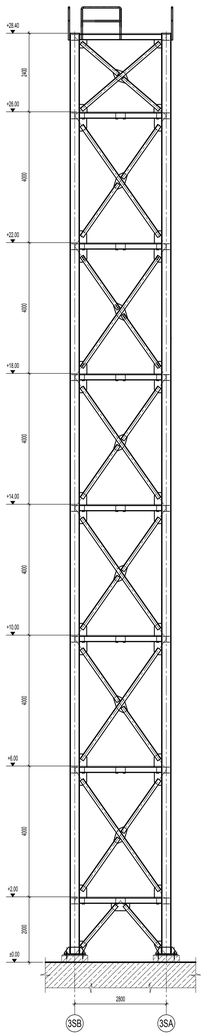

А-А
М 1:75

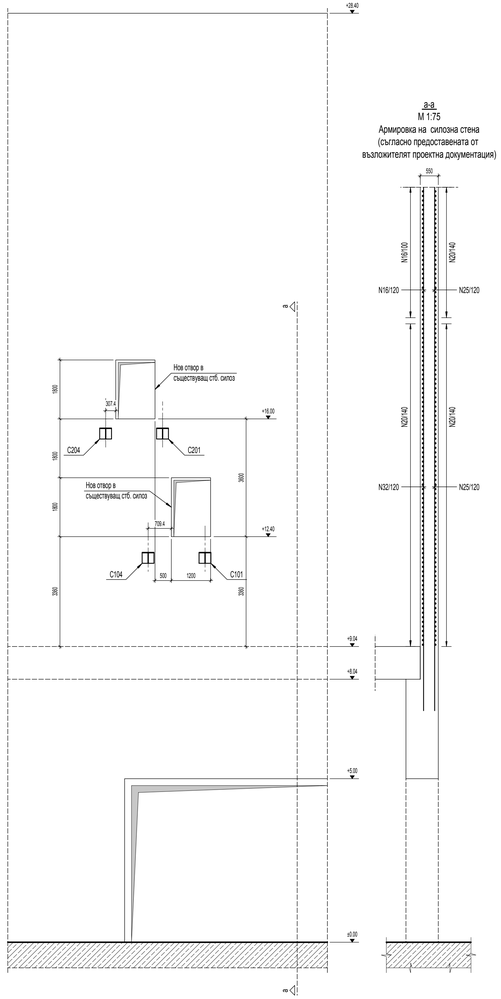

а-а
М 1:75
Армировка на силозна стена
(съгласно предоставената от възложителят проектна документация)

ЗАБЕЛЕЖКИ:

1. Всички размери, с изключение на допълнително указаните са в [mm].
   Височините или са дадени в [m].
2. Материали:
   - Конструкционна стомана за нови площадки (профилна и листова) - Марка S275 J0 по БДС EN 10027-1:2005, в съответствие с БДС EN 10027-1:2005 (Стомана 1.0143 съгласно БДС EN 10027-2:2005), класифицирана като нелегирана качествена стомана по БДС EN 10020:2002.
   - Конструкционна стомана за нови врати (профилна и листова) - Марка S355 J0 по БДС EN 10025-2:2005, в съответствие с БДС EN 10027-1:2005 (Стомана 1.0045 съгласно БДС EN 10027-2:2005), класифицирана като нелегирана качествена стомана по БДС EN 10020:2002.
   - Крепежни елементи:
     * Анкерни шпилки → HILTI HIT-V M20 кл.8.8 и HILTI HIT-V M16 кл.8.8
     * Лепилно състав за анкерни шпилки → HILTI HIT-RE 500.
     * Болтове за основни конструктивни елементи → кл.8.8 в съответствие с БДС EN 4014:2011.
     * Гайки → клас 8 в съответствие с БДС EN 4032:2013.
     * Шайби → в съответствие с БДС EN 7089:2003.
   - Заваръчни материали:
     * граница на провисяване fys275MPa за нови площадки и fys355MPa за нови врати.
     * якост на опън fus430MPa за нови площадки и fus510MPa за нови врати.
     * ударна жилавост:
       ≥ 27J - енергия за разрушение по Charpy.
       ≤ -20°C - температура на изпитване.
     * удължение при разрушение ≥22%.
3. Антикорозионна защита, лаково и полуригателно покритие с цвят по избор на Възложителя:
   - степен на почистване на повърхността Sa2 1/2 по БДС EN ISO8501.
   - повърхността на елементите да се грундира с дебелина на покритието не помалка от 300μm.
   - нанасяне на грунд, цинк фосфатен, с дебелина на сухия слой 100μm
   - нанасяне на междинно епоксидно покритие с дебелина на сухия слой 150μm
   - нанасяне на всъкъв полиуретаново покритие с дебелина на сухия слой 50μm
4. Пожарозащита по отделен проект.
5. Заваръчни шевове с катет 6 mm, освен означените.
6. Предписаните обработки за краищата на елементите от профилна и листова стомана могат да бъдат променени от производителя на конструкцията в зависимост от наличното технологично оборудване и квалификацията на персонала с цел да се гарантира качеството на заварените съединения в съответствие с предписанията и изискванията на Проектанта по част „Конструкции".
7. Всички конструктивни елементи от затворени профили да бъдат херметични. Наличие на незаварени прорези и отвори не се допуска.
8. Контролът на заварените шевове да се извършва визуално и експериментално чрез документирано с протоколи лабораторно изпитване. За всички съединения на пълен провар да се извършва 100% ултразвуков или радиографичен контрол от оторизирана лаборатория.
9. Към количествата изписани на чертежа не е добавено количество за наваряем метал.
10. Да се разработи технологичен проект за транспорт и монтаж на стоманената конструкция, който да се съгласува с проектанта по част „Конструкции".
11. Промени в проекта по част „Конструкции" могат да бъдат извършвани само от Проектанта по част „Конструкции".
12. При изпълнението на всички видове работи да се спазват изискванията на действащите в момента на строителство ПИПСМР, ако не е указано друго.
13. Строително-монтажните работи да бъдат приети от Проектанта по част „Конструкции". Приемането се документира с протокол и запис в Заповедната книга на обекта.
14. Технологичен проект за изпълнение на скеле по отделен проект (при прието от Изпълнителя решение за изпълнение на СМР чрез монтиране на скеле).
15. След отлагане положението на конзолите да се измери на място хоризонталното разстояние между тях и при разминаване по-голямо от 100 mm спрямо проектното, ММ на надлъжните греди да се ревизират съгласно измереното разстояние.
16. При реализиране на големи отклонения вследствеетствия свързването на надлъжните греди към конзолите посредством проектно предписаното болтово съединение, да се изпълни монтажен заварчен шев по целия периметър на стъкване на гредата върху конзолите (минимален катет на заварчен шев 8 mm).
17. Геодезическия контрол по време на изграждане на отворите в силозната стена, пробиването на отворите за анкерните шпилки и монтажа на стоманената конструкция на новите площадки.
18. Преди заваряване на ребрата за връзка на новата стоманена конструкция към съществуващата стълбищна купа, местоположението им в план да бъде съобразено с местоположението на вече монтираната площадка между силозите на съответното ниво.
19. Изисквания към доставката на новите стоманени врати:
   * Конструкцията на вратата и касата е примерна и е оскицрена за натоварването от складирания в силоза материал.
   * Крайните размери на вратата (външни размери и геометрия на конструкцията на вратата и касата) подлежат на уточнение в зависимост от използваната на Производителя за монтаж на заключващото устройство и пантите, както и всички други специфични особености свързани с отварянето и затварянето на вратата.
   * Рамата на вратата е заварена в дебелината на силозната стена следва да се съобрази с конструкцията на касата и особеностите на заключване на вратата.
   * Формата производителят следва да разработи и съгласува с проектанта по част „Конструкции" детайли за заключващ механизъм и панти.
   * Прикрепяването на вратата към касата - панти и заключване, трябва да са осигурени за изчислително натоварване върху вратата от 120 kN/m².
   * Отварянето на вратата да е навън.
   * Лаково и полуригателно покритие с цвят по избор на Възложителя.
   * Антикорозионна защита за категория на атмосферна корозия C5-I (много висока, индустриална), съгласно БДС EN ISO 12944-2.
   * Доставката и монтажа на вратите да е съгласно етапите на изпълнение на останалата част от проекта (ПРОЕКТИРАНЕ НА НОВИ ТЕХНОЛОГИЧНИ ОТВОРИ В ТЕЛАТА НА СИЛОЗИ ЗА СЪХРАНЕНИЕ НА ГИПС И ВРЪЗКАТА ИМ СЪС СЪЩЕСТВУВАЩАТА СТЪЛБИЩНА КЛЕТКА).

REFERENCE DRAWINGS / ЧЕРТЕЖИ ЗА ВРЪЗКА	PROJECT DOC. NR / ПРОЕКТ. ДОК. НОМЕР
МОНТАЖЕН ПЛАН НА НОВА ПЛОЩАДКА НА КОТА +12.20 ASSEMBLY PLAN NEW STEEL STRUCTURE AT LEVEL +12.20	S-1255
МОНТАЖЕН ПЛАН НА НОВА ПЛОЩАДКА НА КОТА +16.00 ASSEMBLY PLAN NEW STEEL STRUCTURE AT LEVEL +16.00	S-1355
МОНТАЖНИ ДЕТАЙЛИ - 1 DETAILS - 1	S-1256
МОНТАЖНИ ДЕТАЙЛИ - 2 DETAILS - 2	S-1257
МОНТАЖНИ ДЕТАЙЛИ - 3 DETAILS - 3	S-1258
МОНТАЖНИ ДЕТАЙЛИ - 4 DETAILS - 4	S-1259

Rev. Рев.	Date Дата	Designer Проектант	Checked by Проверил	Released Одобрил	Revision Изменения
00	2016.08	И. Милев J. Milev			

CHANGES IN ACCORDANCE BY

ПОДПИС SIGNATURE	CK CI	EЛ EL	ВиК WC	ОВ HVAC	ГЕОДЕЗИЯ GEODESY
ПРОЕКТАНТ DESIGNER					
ЧАСТ DESCIPLINE					

THE CALABOVO MUNICIPALITY / ОБЩИНА ГЪЛЬБОВО

THE OWNER / СОБСТВЕНИК — eng. DIMITAR MITEV

AES-3C Maritza EAST 1EOOD

THE DESIGNER / ПРОЕКТАНТ — eng. MARIETA MILEVA

YODA LTD

THE DESIGNER / ПРОЕКТАНТ — eng. JORDAN MILEV

THE DESIGN & CONSTRUCTION SUPERVISOR / НАДЗОР

ESOE CONTROL

Design Contract No: 4500274671

ДАТА DATE: 2016.08

	ИМЕ NAME	ПОДПИС SIGNATURE
ПРОЕКТАНТ DESIGNER	инж. Й. Милев eng. J. Milev	
НАЧЕРТАЛ DRAWN BY	инж. Д. Филипова eng. D. Filipova	
НАЧЕРТАЛ DRAWN BY	инж. А. Тотева eng. A. Toteva	
НАЧЕРТАЛ DRAWN BY	инж. Н. Милев eng. N. Milev	
НАЧЕРТАЛ DRAWN BY	инж. Г. Георгиев eng. G. Georgiev	
НАЧЕРТАЛ DRAWN BY	инж. П. Дюлгеров eng. P. Dyulgerov	
НАЧЕРТАЛ DRAWN BY	инж. Е. Лазарова eng. E. Lazarova	
ПРОВЕРИЛ CHECKED BY		
ОДОБРИЛ RELEASED		

ЕЙ И ЕС 3С ТЕЦ МАРИЦА ИЗТОК 1

AES-3C MARITZA EAST 1 POWER PLANT

ПРОЕКТИРАНЕ НА НОВИ ТЕХНОЛОГИЧНИ ОТВОРИ В ТЕЛАТА НА СИЛОЗИ ЗА СЪХРАНЕНИЕ НА ГИПС И ВРЪЗКАТА ИМ СЪС СЪЩЕСТВУВАЩАТА СТЪЛБИЩНА КОНСТРУКЦИЯ

DESIGN OF NEW SERVICE OPENINGS IN THE GYPSUM STORAGE SILOS BODIES AND CONNECTION TO THE EXISTING STAIRCASE STRUCTURE

МОНТАЖНИ РАЗРЕЗИ

ASSEMBLY SECTIONS

FILE NAME: S-1254	No НА ИЗПЪЛНИТЕЛЯ: SUPPLIER No:	ВЕРИЖКО ЛИСТА No: NUMBER OF SHEETS: 1	ЛИСТ No: SHEET No: 1
МАЩАБ SCALE: 1:75 / РАЗМЕР SIZE: 600/1050	AES No:S-1254	ЧАСТ: КОНСТРУКЦИИ PART: CIVIL	РЕВ: REV: 00