P103
M1:10
(1 бр.)

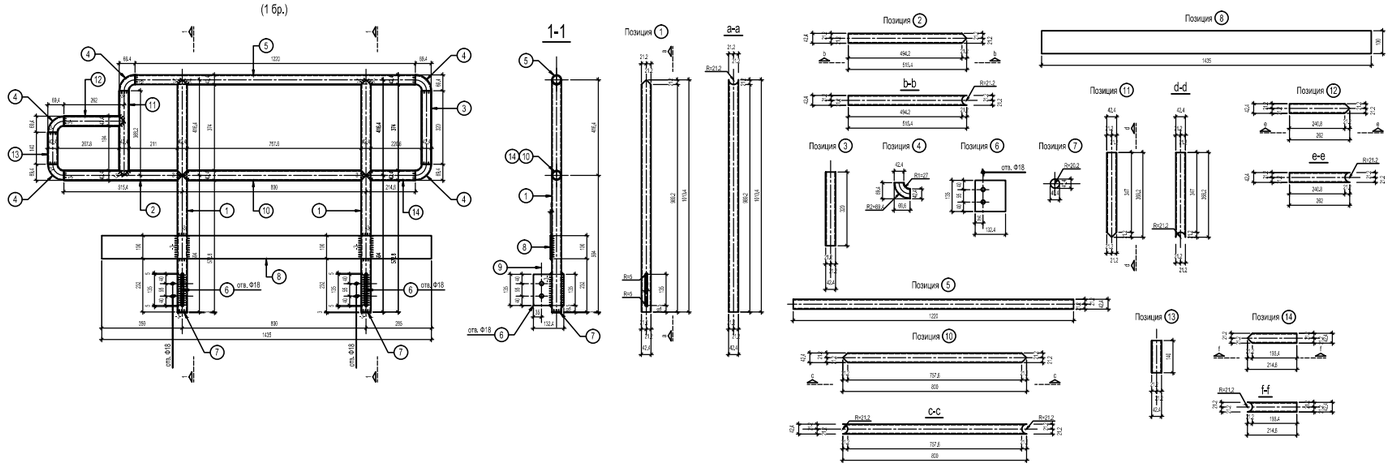

P104
M1:10
(1 бр.)

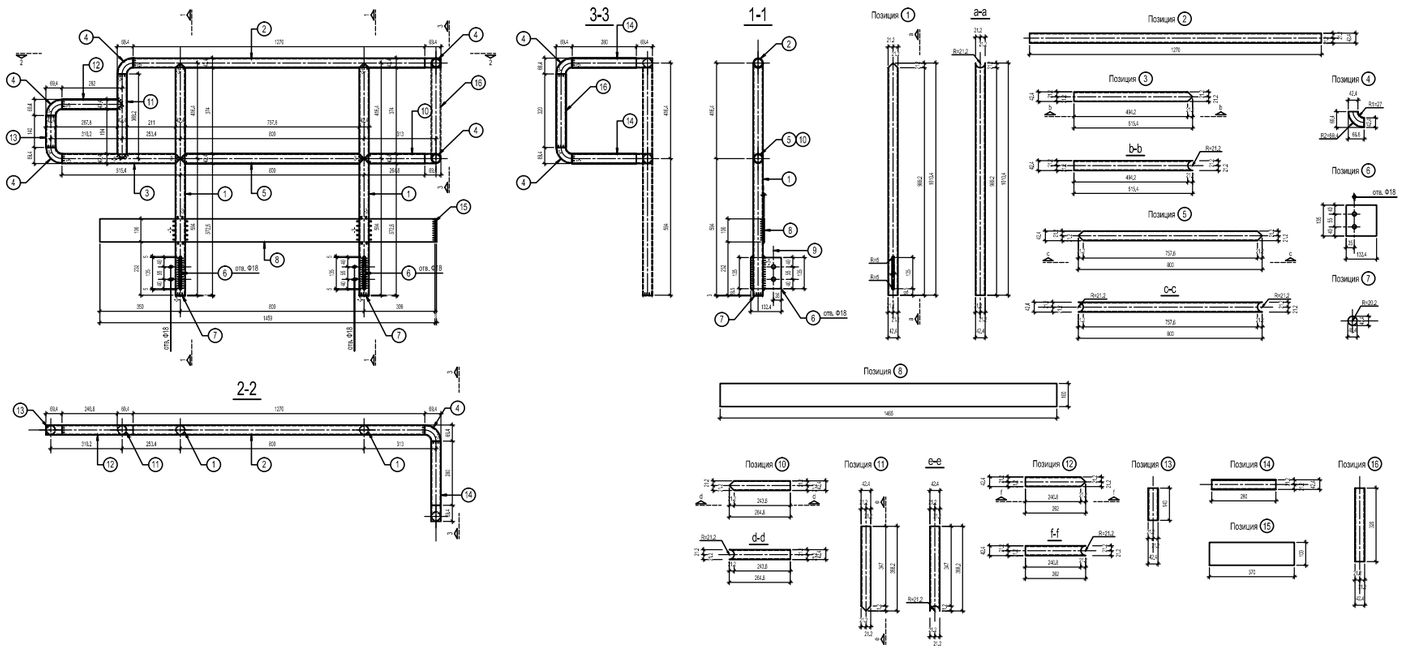

Изисквания към парапетите съгласно BDS EN ISO 14122-3 2016

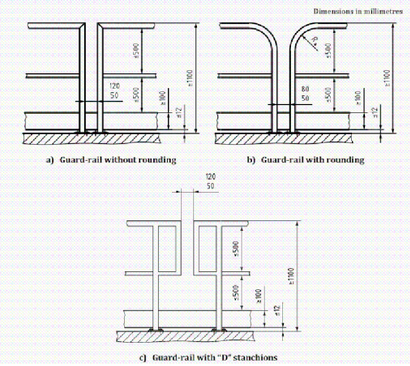

Необходими са:

ЕЛЕМЕНТ	БРОЙ
P104	1
P103	1

ЕЛЕМЕНТ	ПОЗИЦИЯ	СЕЧЕНИЕ	ДЪЛЖИНА (mm)	БРОЙ	МАТЕРИАЛ	ЗАБЕЛЕЖКИ
P104	16	F 42.4x3.2	320.0	1	S275 J0	
	15	J 6x100	370.0	1	S275 J0	
	14	F 42.4x3.2	280.0	2	S275 J0	
	13	F 42.4x3.2	140.0	1	S275 J0	
	12	F 42.4x3.2	262.0	1	S275 J0	
	11	F 42.4x3.2	368.2	1	S275 J0	
	10	F 42.4x3.2	264.8	1	S275 J0	
	9	Болт М16	60.0	4	кл. 8.8	2 гайки и 2 шайби
	8	J 6x100	1 465.0	1	S275 J0	
	7	J 3x40.4	40.4	2	S275 J0	R= 20.2
	6	J 8x132.4	135.0	2	S275 J0	отв. Ф18
	5	F 42.4x3.2	800.0	1	S275 J0	
	4	F 42.4x3.2	69.4	7	S275 J0	[illegible], R1 = 27, R2 = 20.4
	3	F 42.4x3.2	515.4	1	S275 J0	
	2	F 42.4x3.2	1 270.0	1	S275 J0	
	1	F 42.4x3.2	1 010.4	2	S275 J0	
P103	14	F 42.4x3.2	214.6	1	S275 J0	
	13	F 42.4x3.2	140.0	1	S275 J0	
	12	F 42.4x3.2	262.0	1	S275 J0	
	11	F 42.4x3.2	368.2	1	S275 J0	
	10	F 42.4x3.2	800.0	1	S275 J0	
	9	Болт М16	60.0	4	кл. 8.8	2 гайки и 2 шайби
	8	J 6x100	1 435.0	1	S275 J0	
	7	J 3x40.4	40.4	2	S275 J0	R= 20.2
	6	J 8x132.4	135.0	2	S275 J0	отв. Ф18
	5	F 42.4x3.2	1 220.0	1	S275 J0	
	4	F 42.4x3.2	69.4	5	S275 J0	[illegible], R1 = 27, R2 = 20.4
	3	F 42.4x3.2	320.0	1	S275 J0	
	2	F 42.4x3.2	515.4	1	S275 J0	
	1	F 42.4x3.2	1 010.4	2	S275 J0	

ЗАБЕЛЕЖКИ:

1. Всички размери, с изключение на допълнително указаните са в [mm].
   Висококачените коти са дадени в [m].
2. Материали:
   - Конструкционна стомана (профилна и листова) - Марка S275 J0 по БДС EN 10027-1:2005.
   в съгласие с БДС EN 10027-1:2005 (Стомана 1.0143 съгласно БДС EN 10027-2:2005),
   класифицирана като нелегирана качествена стомана по БДС EN 10020:2002.
   - Фрезовани елементи:
     * Анкерни шпилки --> HILTI HIT-V M20 от 8.8.
     * Релефен съединителен елемент --> kit 8.8 в съответствие с БДС EN 4014:2011.
     * Гайки --> клас 8 и съответстващо с БДС EN 4032:2013.
     * Шайби --> в съответствие с БДС EN 7089:2003.
   - Заварьчни материали:
     * граница на провлачване fy≥275MPa.
     * якост на опъ fu≥430MPa.
     * ударна вискозитет
       ≥ 27J - енергия за разрушаване по Charpy.
       при -20°C температура на изпитване.
     * удължение при разрушение ≥22%.
3. Антикорозионна защита, леконо и поцветяващо покритие с цвят по избор на Възложителя:
   - стопен на почистване на повърхността Sa2 1/2 по БДС EN ISO8501;
   - повърхността на елементите да се грундират с дебелина на покритието не помалка от 300μm,
   - нанасяне на грунд, цинк фосфатен, с дебелина на сухия слой 100μm
   - нанасяне на междинно епоксидно покритие с дебелина на сухия слой 150μm
   - нанасяне на крайно полуустойчиво покритие с дебелина на сухия слой 50μm
4. Покрозащита по отделен проект.
5. Заварьчни шевове с катет 6 mm, освен означенията.
6. Предписаните обработки за краищата на елементите от профилна и листова стомана могат да бъдат променени от производителя на конструкцията в зависимост от наличното технологично оборудване и квалифицираните работници с цел да се гарантира качеството на заварьчните шевове и изискуемите параметри на конструкцията, посочени в „Техническата спецификация на конструкциите".
7. Всички конструктивни елементи от затворени профили да бъдат херметични. Избягване на незаварени проsuccи и отвори не се допуска.
8. Контролът на заварьчните шевове да се извършва индивидуално и експериментално чрез документирано с протоколи лабораторно изпитване. За всички съединения на пълен проход да се извършва 100% неразрушаващ или радиографичен контрол от оторизирана лаборатория.
9. Към количествата изписани на чертежа не е добавено количество за наварен метал.
10. Да се разработи технологичен проект за транспорт и монтаж на стоманенобетонната конструкция, който да се съгласува с проектанта по част Конструкции.
11. Промени в проекта по част „Конструкции" могат да бъдат извършвани само от Проектанта по част „Конструкции".
12. Преди започване на всички видове работи да се спазват изискванията на действащите в държавата на строителство ЗИЗСМР, ако не е указано друго.
13. Строително-монтажните работи да бъдат приети от Проектанта по част Конструкции.
    Приемането се документира с протокол и записка в Заповедната книга на обекта.
14. Технологичен проект за изпълнение на сварки по отделен проект (при прието от Изпълнителя решение за изпълнение на СМР чрез монтажите на сварки).
15. След отглеждане положението на конзолите да се измери на място хоризонталното разстояние между тях и при размиване по-голямо от 100 mm спрямо проектното, ММ на надлъжните греди да се ревизират съгласно измерените разстояния.
16. При реализиране на голяма отклонения вътрешните свързвания на надлъжните греди към конзолите посредством проектно предписаното болтово съединение, да се нитлъчи монтажен заварьчен шев по целия периметър на стъкване на гредите върху конзолите (минимален катет на заварьчен шев 8 mm).
17. Да се предвидят мерки по време на изрязване на отворите в силозната стена, пробиване на отворите за анкерните шпилки и монтажа на стоманената конструкция на новите площадки.
18. Преди заваряване на ребрата за връзка на новата стоманена конструкция към съществуващата стъпбищна кула, местоположението им в етап да бъде съобразено с местоположението на вече монтираната площадка между силозите на съответното ниво.
19. Изисквания към доставката на новите стоманени врати:
    * Геометрията на вратата да се съобразя с геометрията на нарязаните отвори в силозната стена и изискванията на Възложителя за светлите размери на отвора след монтирането на касата на вратата.
    * Отварянето на вратата да е навън. При необходимост размерите на отворите могат да се променят.
    * Характеристиката стойност на натоварването върху вратата е 80 kN/m² и проектна (изчислителна) стойност 120 kN/m²
    * Материалите да бъдат устойчиви на атмосферна корозия C5M (много висока, индустриална), съгласно БДС EN ISO 12944.
    * Монтажа и монтажа на вратите да е съгласно етапите на изпълнение на останалата част от проекта (ПРОЕКТИРАНЕ НА НОВИ ТЕХНОЛОГИЧНИ ОТВОРИ В ТЕЛАТА НА СИЛОЗИ ЗА СЪХРАНЕНИЕ НА ГИПС И ВРЪЗКАТА ИМ СЪС СЪЩЕСТВУВАЩАТА СТЪЛБИЩНА КЛЕТКА).
    * Избраната стоманена врата да се съгласува с Проектанта по част Конструкции.
    * При необходимост ще бъде разработен индивидуален проект.
20. Детайли за приварения на стълба за досъта в силоза ще бъде разработен след изясняване вида на новите стоманени врати и връзката им със стоманобетонната стена на силоза.

ЧЕРТЕЖИ ЗА ВИЗИРАНЕ	ПРОЕКТ DOC. NR	ПРОЕКТ. ДОК. ЛИСТ
МОНТАЖЕН ПЛАН НА НОВА ПЛОЩАДКА НА КОТА +12,20 ASSEMBLY PLAN NEW STEEL STRUCTURE AT LEVEL +12,20		S-1255
МОНТАЖЕН ПЛАН НА НОВА ПЛОЩАДКА НА КОТА +15,00 ASSEMBLY PLAN NEW STEEL STRUCTURE AT LEVEL +15,00		S-1355
МОНТАЖНИ РАЗРЕЗИ ASSEMBLY SECTIONS		S-1254
МОНТАЖНИ ДЕТАЙЛИ -1 DETAILS - 1		S-1256
МОНТАЖНИ ДЕТАЙЛИ -2 DETAILS - 2		S-1257

00	2016.08	Н. Михов J. Mihov			
Рев. Rev.	Дата Date	Изготвил Prepared	Проверил Checked by	Одобрил Approved	Изменение Details of Revision

ПРОЕКТАНТ DESIGNER	ЕЛ ELE	ВиК WC	ОВ HVAC	ГЕОДЕЗИЯ GEODESY
ГЛАВЕН ПРОЕКТАНТ / DESIGN LEADER				
ОТГОВОРЕН ИНВЕСТИТОР / CLIENT				
ОТГОВОРЕН ПРОЕКТАНТ / DESIGNER				
ОТГОВОРЕН КОНСУЛТАНТ ПО ТЕХНИЧЕСКИ КОНТРОЛ				

AES the power of energy global
AES-3C Maritza EAST 1EOOD

YODA LTD

Design Contract No: 4500274671

ДАТА DATE:	2016.08

	ИМЕ NAME	ПОДПИС SIGNATURE
ПРОВЕРИЛ: DESIGNED	инж. Н. Михов eng. J. Mihov	
ПРОВЕРИЛ: DRAWN BY	инж. Д. Филипов eng. D. Filipov	
ПРОВЕРИЛ: DRAWN BY	инж. Т. Тотев eng. A. Totev	
ПРОВЕРИЛ: DRAWN BY	инж. Н. Михов eng. N. Mihov	
ПРОВЕРИЛ: DRAWN BY	инж. Г. Георгиев eng. G. Georgiev	
ПРОВЕРИЛ: DRAWN BY	инж. Ф. Дойдженов eng. F. Doydjenov	
ПРОВЕРИЛ: CHECKED BY		
ОДОБРИЛ: APPROVED		

ЕЙ И ЕС 3С ТЕЦ МАРИЦА ИЗТОК 1
AES-3C MARITZA EAST 1 POWER PLANT

ПРОЕКТИРАНЕ НА НОВИ ТЕХНОЛОГИЧНИ ОТВОРИ
В ТЕЛАТА НА СИЛОЗИ ЗА СЪХРАНЕНИЕ НА ГИПС И ВРЪЗКАТА
ИМ СЪС СЪЩЕСТВУВАЩАТА СТЪЛБИЩНА КОНСТРУКЦИЯ

DESIGN OF NEW SERVICE OPENINGS IN THE GYPSUM STORAGE SILOS
BODIES AND CONNECTION TO THE EXISTING STAIRCASE STRUCTURE

КМД - P103, P104

SHOP DRAWINGS - P103, P104

FILE NAME: S-1264	No НА ИЗПЪЛНИТЕЛЯ: SUPPLIER No:	ВСИЧКО ЛИСТА No: NUMBER OF SHEETS: 1	ЛИСТ No: SHEET No: 1
МАЩАБ SCALE: 1:10	600/1100	AES No:S-1264	ЧАСТ: КОНСТРУКЦИИ PART: CIVIL
			РЕВ: REV: 00