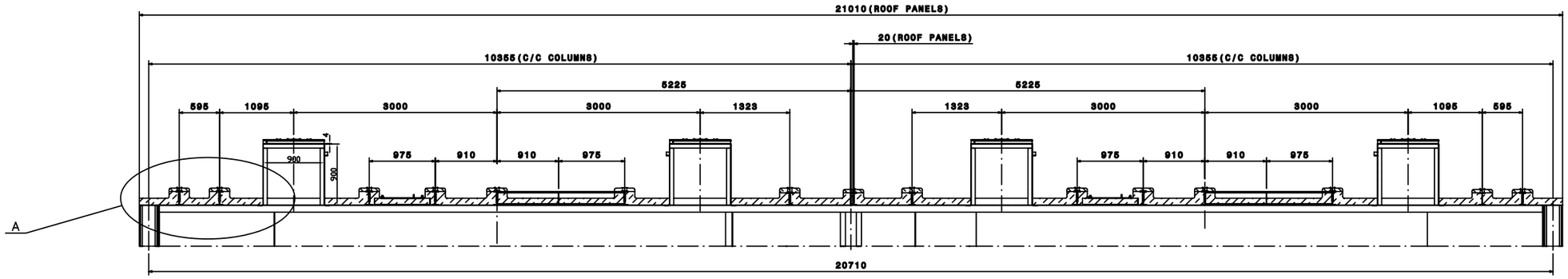

Section view A-A
Scale: 1:25

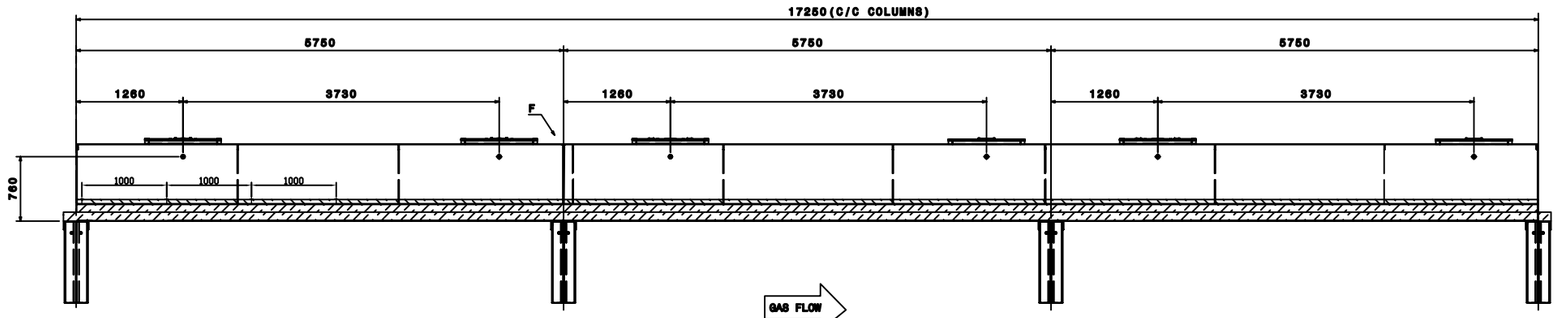

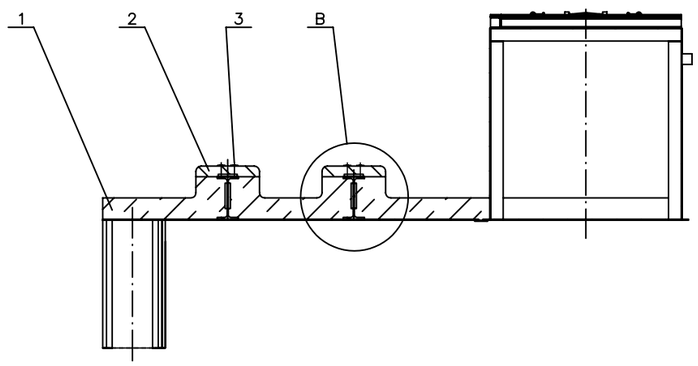

DETAIL A
Sc 1:10

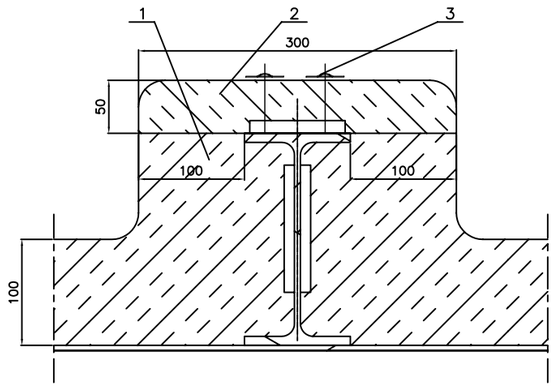

DETAIL B
Sc 1:2

REMARKS: INSULATION CAN BE FULFILED FROM TWO LAYERS 50 mm LOCATED IN CHESS-BOARD ORDER.

ЗАБЕЛЕЖКИ: ИЗОЛАЦИЯТА МОЖЕ ДА СЕ ИЗПЪЛНИ ОТ ДВА ПЛАСТА ПО 50 мм РАЗПОЛОЖЕНИ ШАХМАТНО.

TOTAL UNIT A & B WEIGHT =4x6793 =27172 kg
TOTAL WEIGHT 6793 kg

Зона Zone	Поз. Item	Означение Signature	Наименование Description	Кол. Pcs	един. Масса	обща Weight	Материал Material	Забел. Note
	3		ШИП С ШАЙБА PIN & CLIP min#40 – 550pcs	–	–	5,5	S235JR EN10025	
	2		МИНЕРАЛНА ВАТА MINERAL WOOL b=50 mm 78 m2	–	–	545	MINER.WOOL EN	Gravity 140kg/m3
	1		МИНЕРАЛНА ВАТА MINERAL WOOL b=100 mm 453 m2	–	–	6242	MINER.WOOL EN	Gravity 140kg/m3

Rev.	Revision Date	Created by	Checked by	Approved by	Description	Status
0	07.10.2009	Batchev	Mihailov	Yanev	First Issue	FUS

Project / Проект: Maritza East I Power Station

Company / Възложителя: ALSTOM

Space for stamp of Municipality of Galabovo / Място за печат на Община Гълъбово

Space for further stamps / Място за допълнителни печати

Area for stamp of EQE Control OOD (ECS) / Място за печат на EQE Control ООД (Незав. надзор)

Space for stamp of authorized Bulgarian Designer / Място за печат на лицензиран български проектант

Main Contractor / Главен изпълнител: ALSTOM Power Generation AG Power Boiler GmbH

Partner of Main Contractor / Партньор на главния изпълнител

Responsible dept. / Отговорен отдел: PR	Created by / Изготвил: Batchev	Checked by / Проверил: Mihailov	Approved by / Одобрил: Yanev	Format / Формат: A1
Scale / Мащаб: 1:50		Class, no, (e.g. KKS) / Класифик. №	for Company Review & Approval: / За одобрение от Възложителя: Yes	
Derived from / Произтича от	Replaces / Замяна	Doc. Type / Тип на документа: DD	Document Status / Статус на документа: first issue	Sub Site No. / Подобект №

Logo of Legal Owner / Официален собственик: "EMCO" JSC BELENE

Sub Contractors Doc Number / № на документа на подизпълнителя: ESP 05-00-00

Title, Subtitle / Заглавие, подзаглавие: ESP INSULATION HOT ROOF

Consortium Partner Document Code / Код на документа на партньора от консорциума

Project Doc Number / № на проектния документ: MTZ/12/B/HDE---/EA/051

Rev. Pos	Date Дата	Lang. Език	Sheet Страница
0	07.10.2009	EN/BG	1/1

V0700443