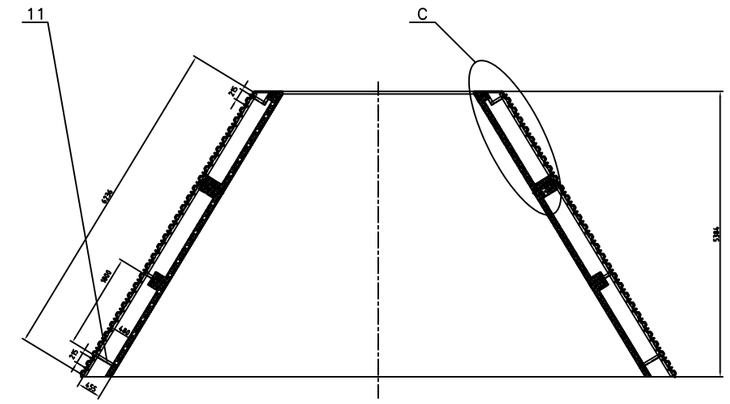

SECTION A–A

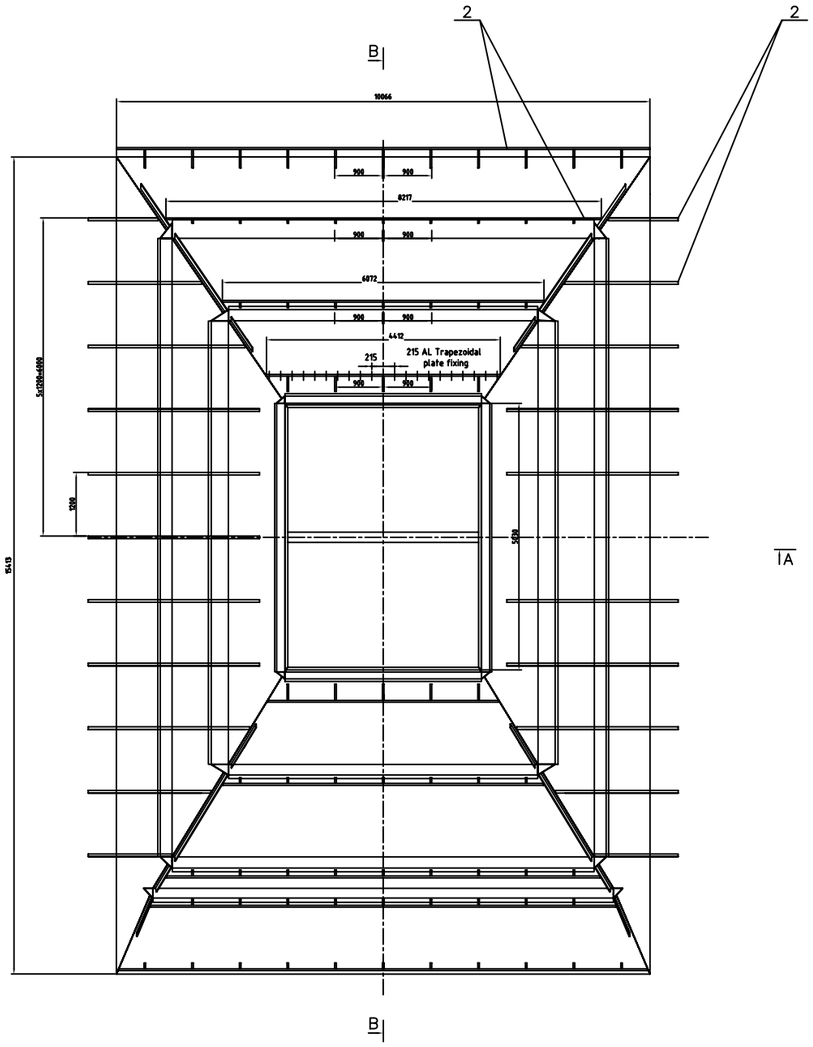

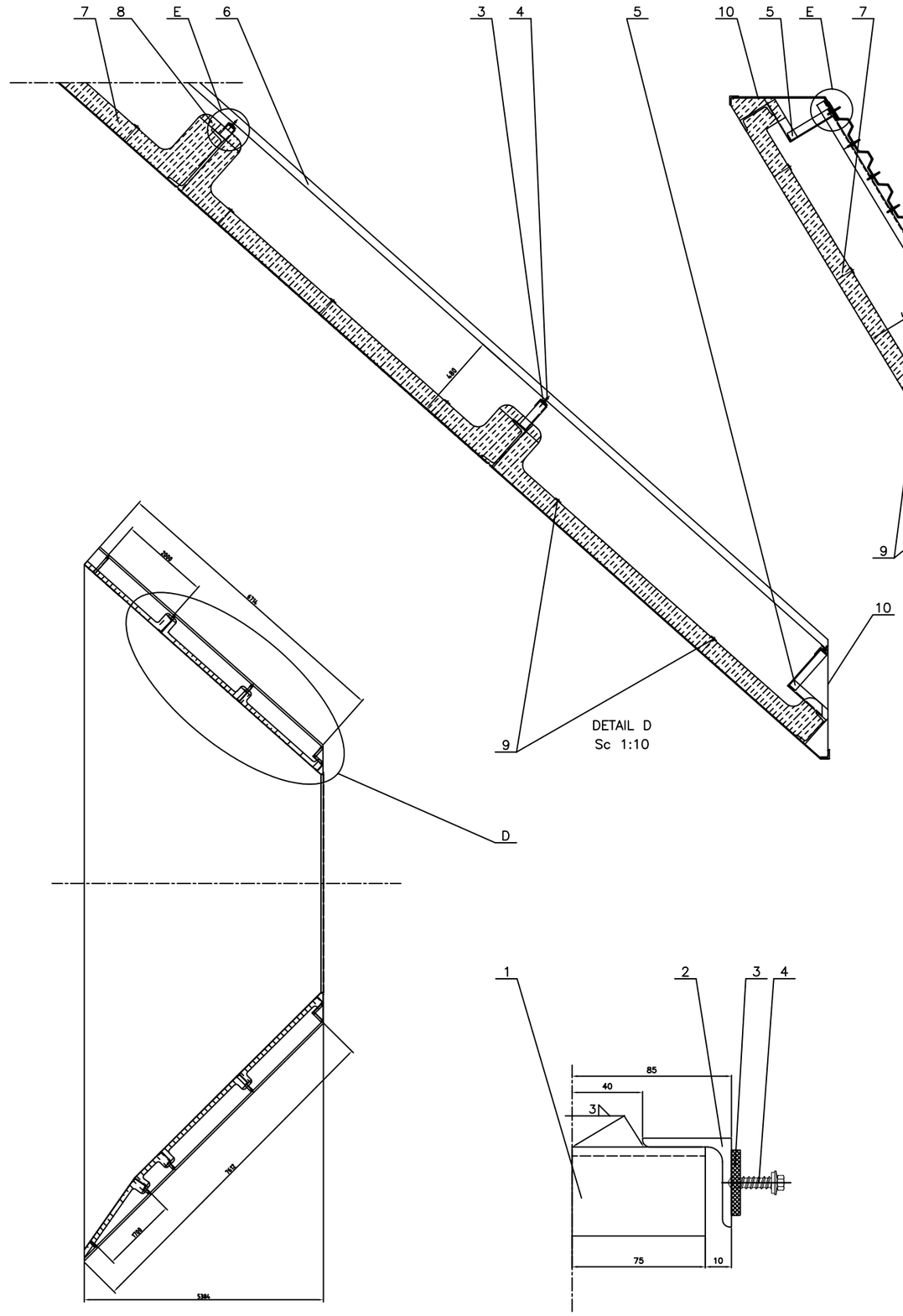

DETAIL C
Sc 1:10

DETAIL D
Sc 1:10

SECTION B–B

DETAIL E
Sc 1:1

TOTAL UNIT A & B WEIGHT =8x3110 =24880 kg
TOTAL WEIGHT 3110 kg

Зона Zone	Поз. Item	Означение Signature	Наименование Description	Кол. Pcs	единица Масса	обща Weight	Материал Material	Забел. Note
	11		ОПОРА SUPPORT – L 50x50x5 L=455	22	1,93	38.6	S235JR DIN3025	
	10		АЛУМИНИЕВА ЛАМАРИНА 6+1,2 мм ALUMINIL AL PLATE t=1,2mm 23 m2		–	75,5	TYPE 3003 45/215 EN	Lay 110mm t=1,2mm
	9		ШИНА С ШИПЕЦ RAIL & CLIP min640 – 1130mm	–	–	11,3	S235JR DIN3025	
	8		МИНЕРАЛНА ВАТА MINERAL WOOL t=50 mm 5,0 m2		–	20	MINER.WOOL EN	
	7		МИНЕРАЛНА ВАТА MINERAL WOOL t=100 mm 226 m2		–	1808	MINER.WOOL EN	
	6		ТРАПЕЗОИДНА ЛАМАРИНА ALUM.TRAPEZOIDAL PLATE 226 m2		–	653	TYPE 3003 45/215 EN	Lay 110mm t=0,8mm
	5		ОПОРА SUPPORT – L 50x50x5 90° L=515	20	1,93	38.6	S235JR DIN3025	
	4		ВИНТ SCREW d 8,3x19	520	0,08	41,6	SS EN	
	3		УПЪЛНИТЕЛЕН GASKET – 30x10x1	520	0,01	5,2	–	
	2		ХОМУТ COLLAR – L 50x50x5 L=110 m	–	–	412,5	S235JR DIN3025	
	1		ОПОРА SUPPORT – L 50x50x5 L=75	20	0,28	5,6	S235JR DIN3025	

Rev.	Revision Date	Created by	Checked by	Approved by	Description	Status
0	01.10.2009	Batchev	Mihailov	Yanev	First Issue	FUS

Project / Проект: Maritza East I Power Station

Company / Възложител: AS

Space for stamp of Municipality of Galabovo / Място за печат на Община Гълъбово

Space for further stamps / Място за допълнителни печати

Area for stamp of EQE Control OOD (ECS) / Място за печат на EQE Control OOD (Нешев, надзор)

Space for stamp of authorized Bulgarian Designer / Място за печат на лицензиран Български проектант

Main Contractor / Главен изпълнител: ALSTOM Power Generation AG, Power Boiler GmbH

Partner of Main Contractor / Партньор на главния изпълнител

Responsible dept. / Отговорен отдел	Created by / Изготвил	Checked by / Проверил	Approved by / Одобрил	Format / Формат
PR	Batchev	Mihailov	Yanev	A1

Scale / Мащаб		Class. no. (e.g. KKS) / Класифик. №	for Company Review & Approval: / За одобрение от Възложителя:
1:40			Yes

Derived from / Произтичащ от	Replaces / Заменя	Doc. Type / Тип на документа	Document Status / Статус на документа	Sub Site No. / Подобект №
		DD	first issue	

Logo of Legal Owner / Официален собственик	Sub Contractors Doc Number / № на документа на подизпълнителя	Consortium Partner Document Code / Код на документа на партньора от консорциума
"EMCO" JSC BELENE	ESP 02-00-00	

Title, Subtitle / Заглавие, подзаглавие	Project Doc Number / № на проектния документ	Rev. / Рев.	Date / Дата	Lang. / Ез.	Sheet / Страница
ESP INSULATION INLET	MT2126/EDE—EA046	0	01.10.2009	En/Bg	1/1

V07004459