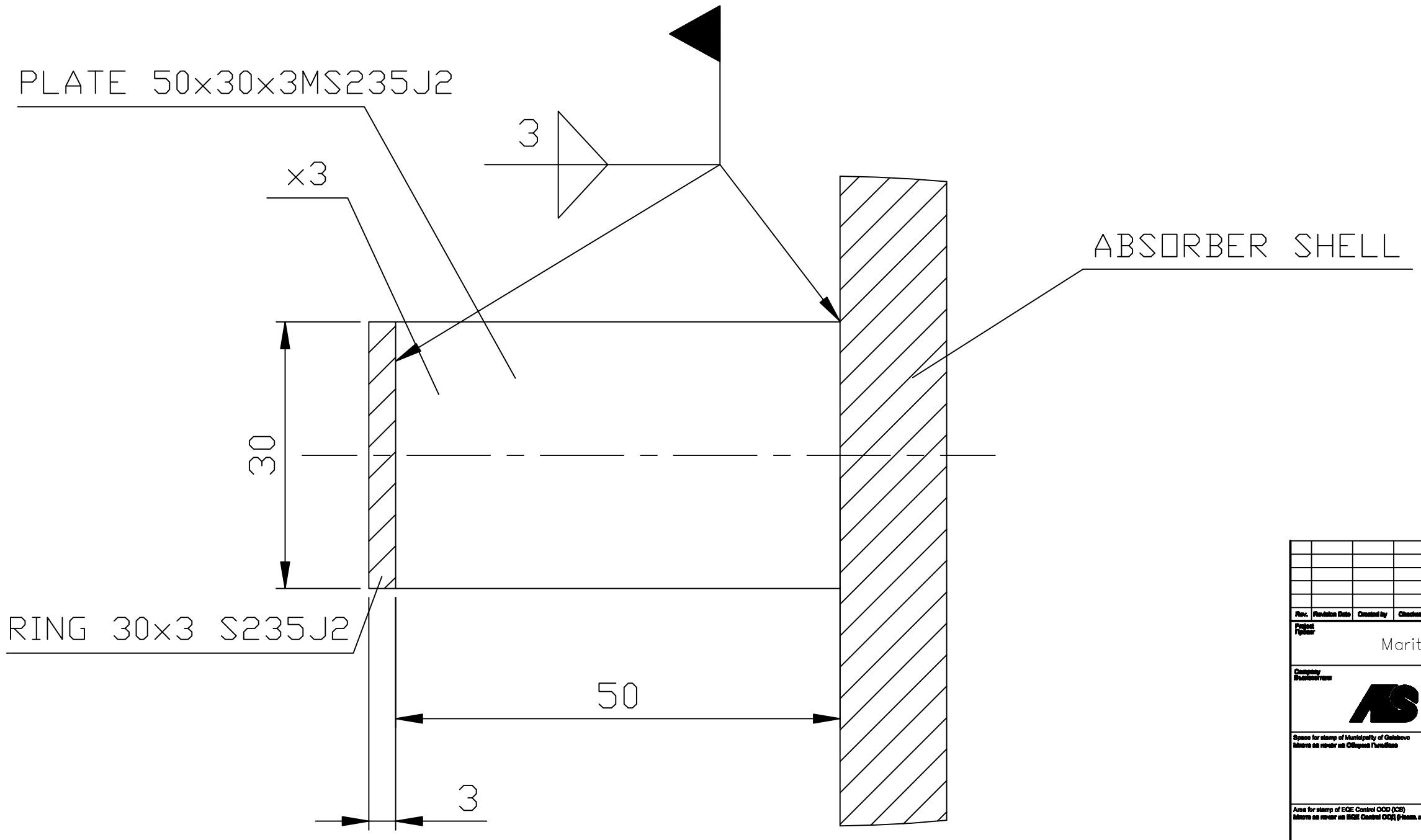


| Rev. | Revision Date | Created by | Checked by | Approved by | Description | Status |
|---|---|---|---|---|---|---|

Project / Проект: Maritza East I Power Station

Company / Вьзложителя: AES

Space for stamp of Municipality of Galabovo / Място за печат на Община Гълъбово

Space for further stamps / Място за допълнителни печати

Area for stamp of EQE Control OOD (ICS) / Място за печат на EQE Control OOD (Ниска. надзор)

Space for stamp of authorised Bulgarian Designer / Място за печат на лицензиран Български проектант

Main Contractor / Главен изпълнител: ALSTOM Power Generation AG Power Boiler GmbH

Partner of Main Contractor / Партньор на главен изпълнител: ALSTOM Power Italia S.p.A.

| | | | | |
|---|---|---|---|---|
| Responsible dept. / Отговорен отдел | Created by / Изготвил: NIKOLOV | Checked by / Проверил | Approved by / Одобрил: VOLPE | Format / Формат: A3 |
| Scale / Мащаб: 1:1 | | Class. no. (e.g. KKS) / Класифик. №: HTF | for Company Review & Approval : / За одобрение от Вьзложителя : | |
| Derived from / Произтича от | Replaces / Заменя | Doc. Type / Тип на документа: SW | Document Status / Статус на документа | Sub Site No. / Подобект № |

Logo of Legal Owner / Официален собственник: CHIMREMONTSTROI ENGINEERING

Sub Contractor Doc Number / Ни на документа на подизпълнителя

Title, Subtitle / Заглавие, подзаглавие: ABSORBER 1 and 2 ПРЪСТЕНИ ЗА ИЗОЛАЦИЯ RINGS FOR INSULATION

Consultant Partner Document Code / Код на документа на партньора от консултанта

Project Doc Number / Ни на проектния документ

| Rev. / Рев | Date / Дата | Lang. / Ези | Sheet / Страница |
|---|---|---|---|
| 3 | | | 1 |

We reserve all rights in this document and in the information contained therein. Reproduction, use or disclosure to third parties without express authority is strictly forbidden. Правата върху този документ и информацията в него са запазени. Размножаването, използването или разпространяването на трети страни без открытия пълномощен е строго забранено